BB002-80

SANITARBLOCK

BelBagno
bagni belli e' vita bella

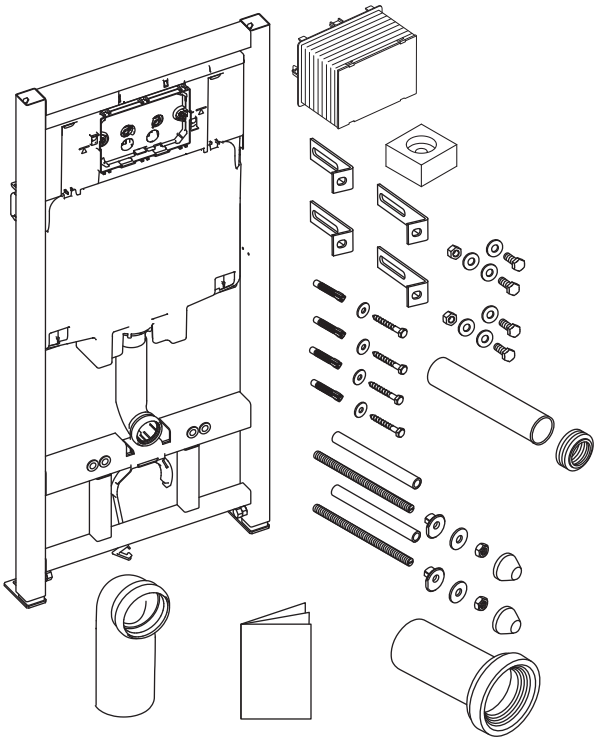

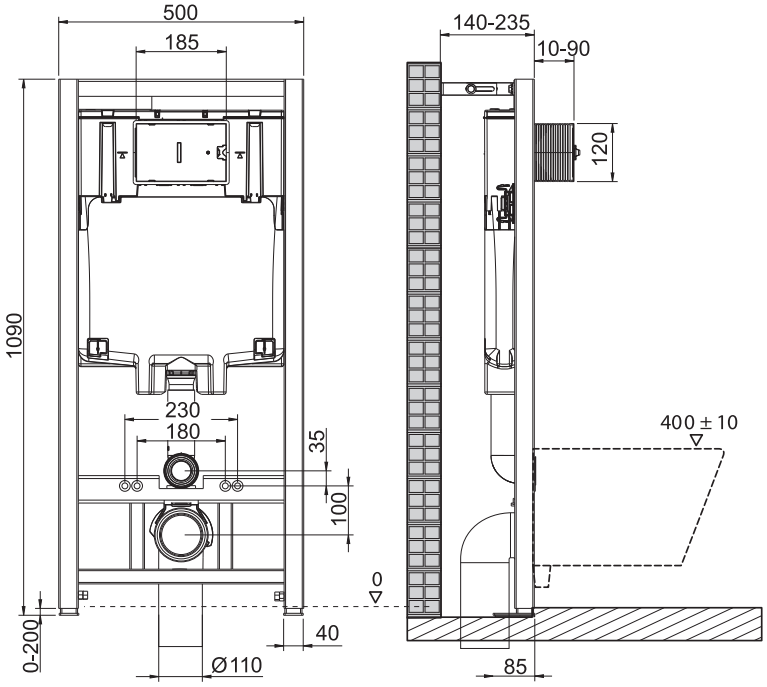

(dimensions in millimeters)

1

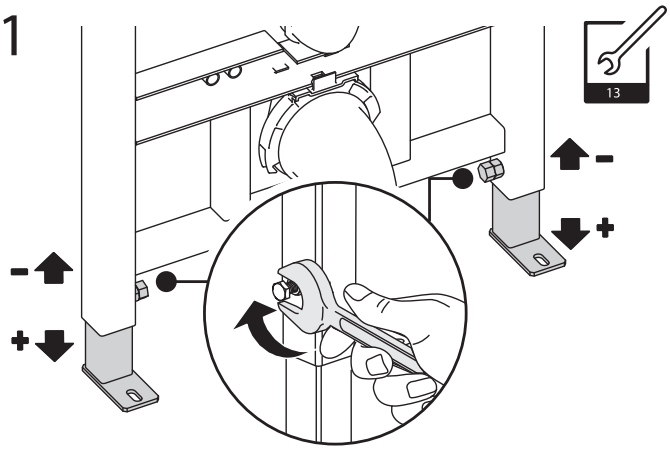

2

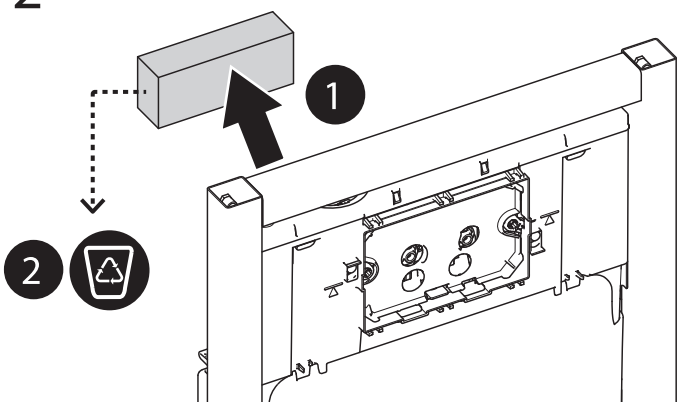

3

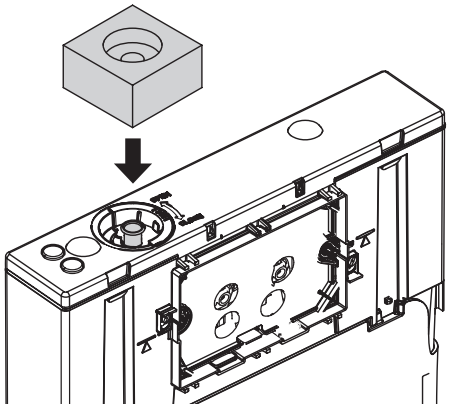

4

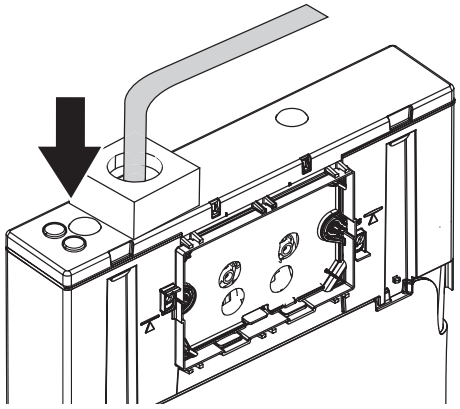

AC10000884425.1

BelBagno
bagni belli e' vita bella

5

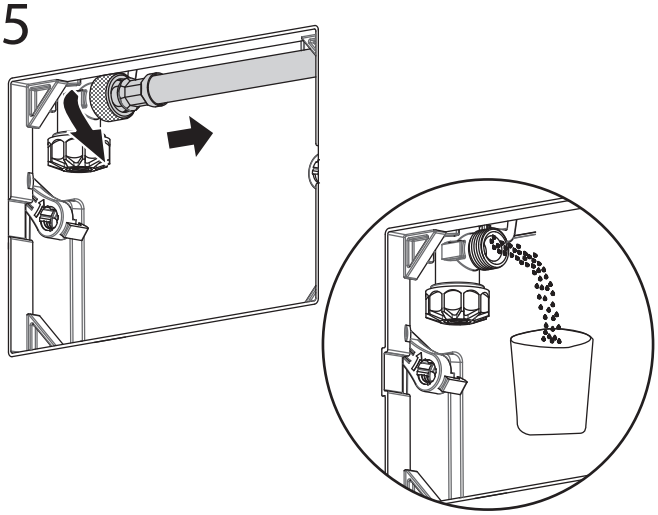

6

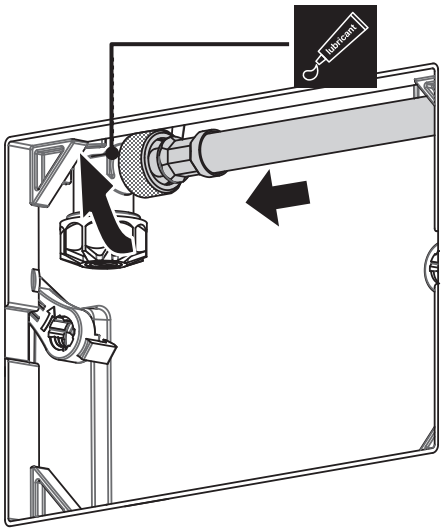

7

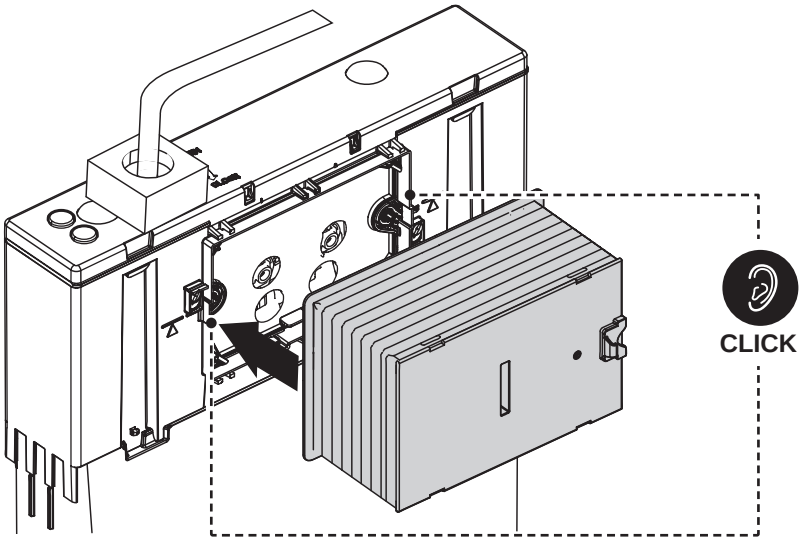

8

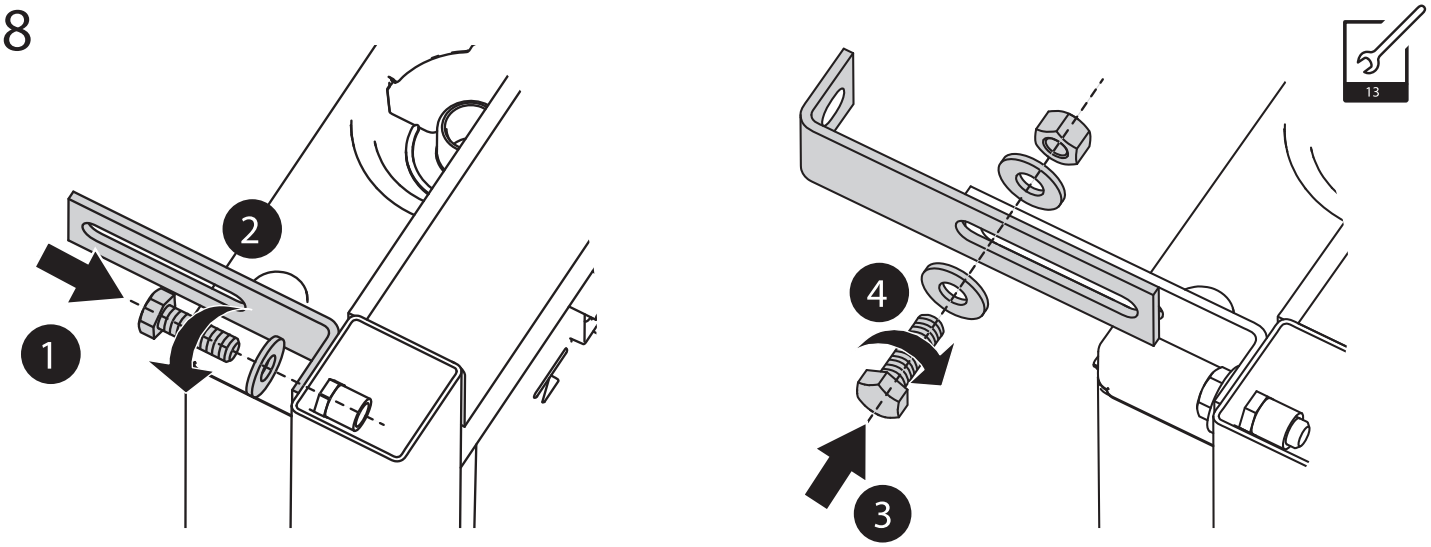

BelBagno
bagni belli e' vita bella

9

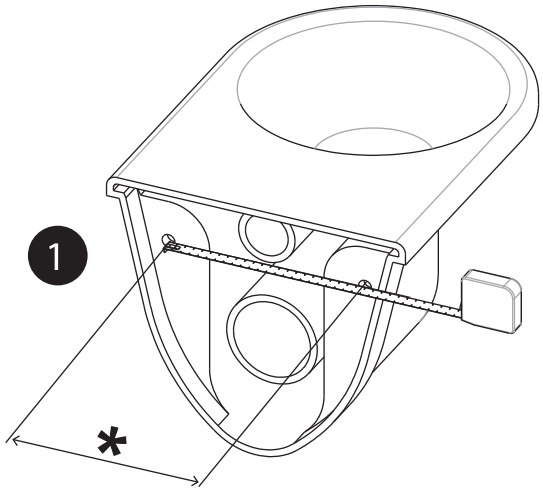

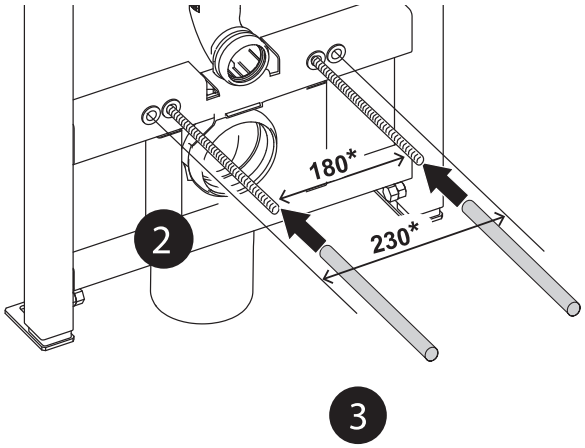

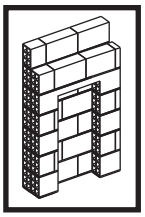

10

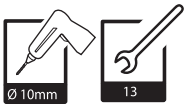

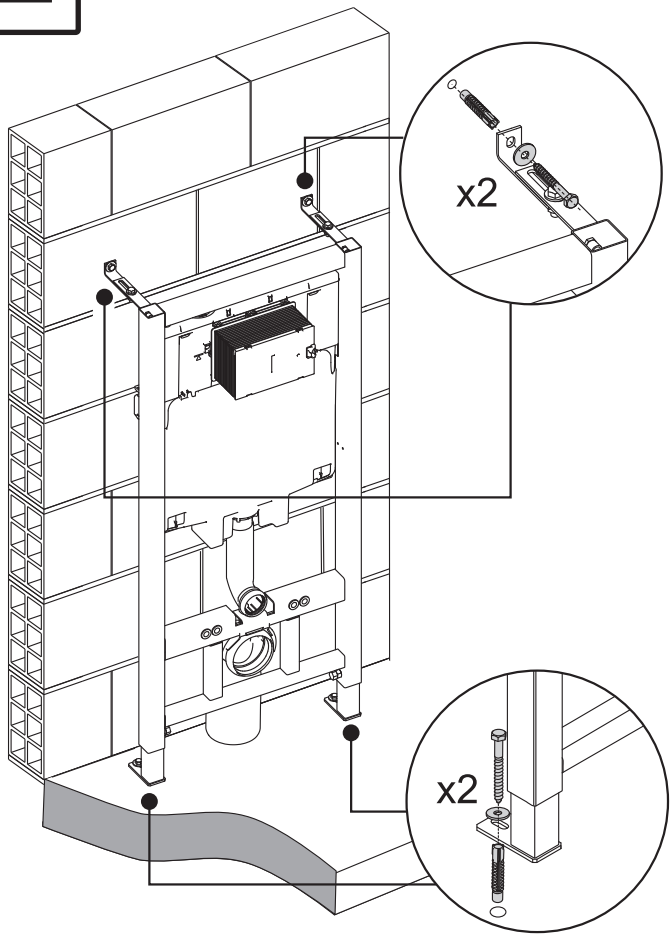

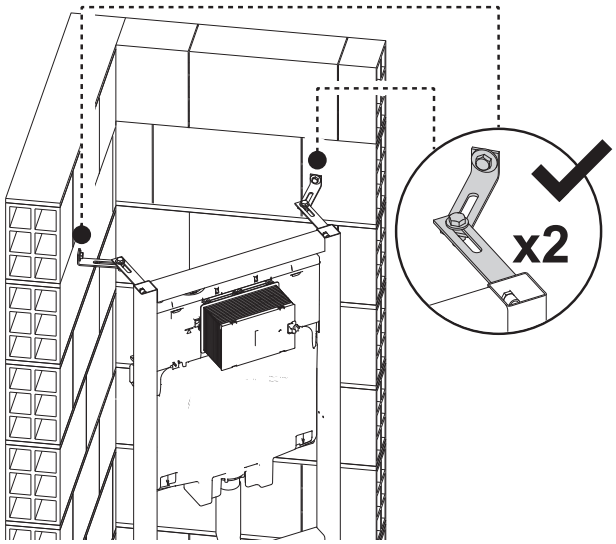

BelBagno
bagni belli e' vita bella

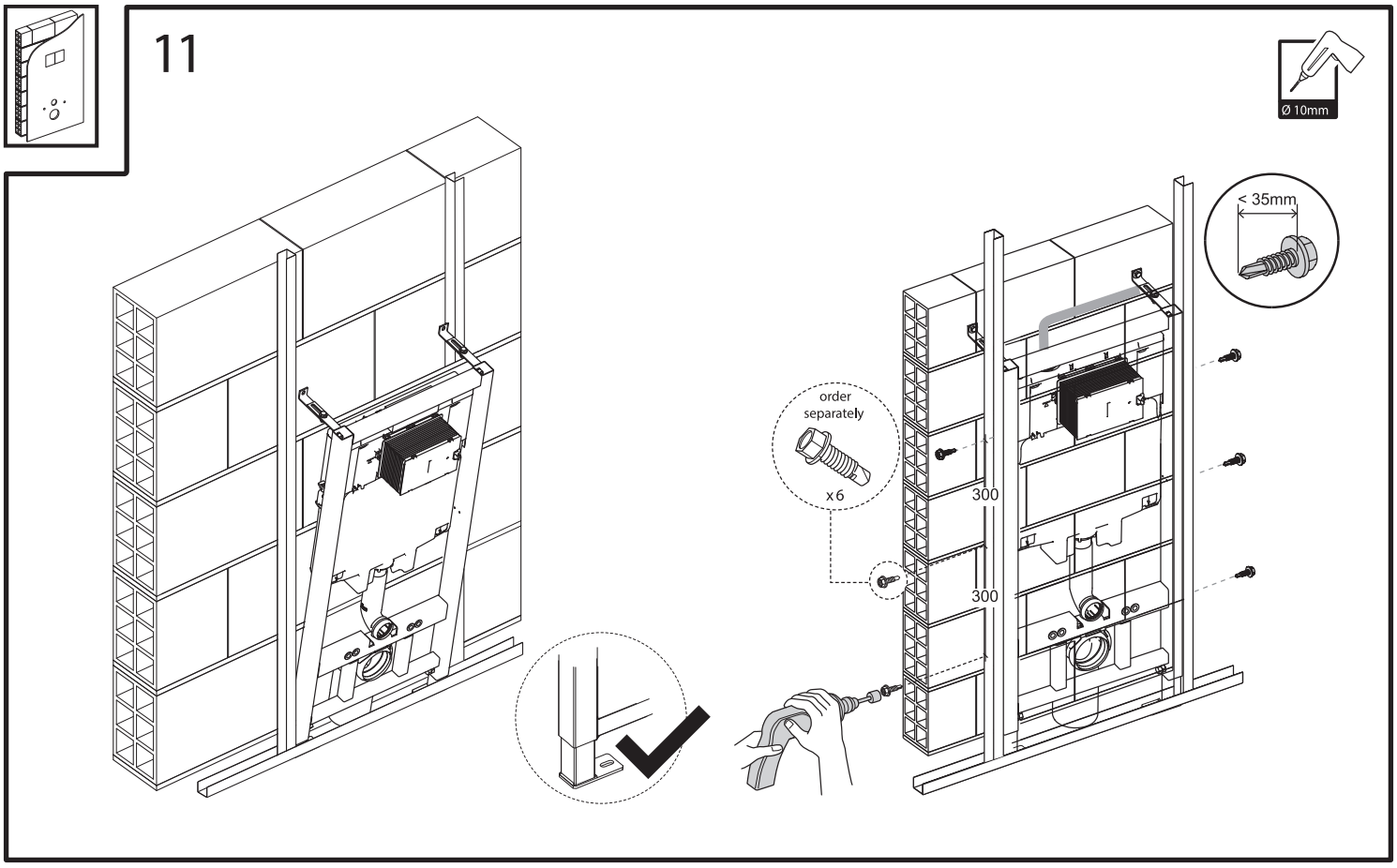

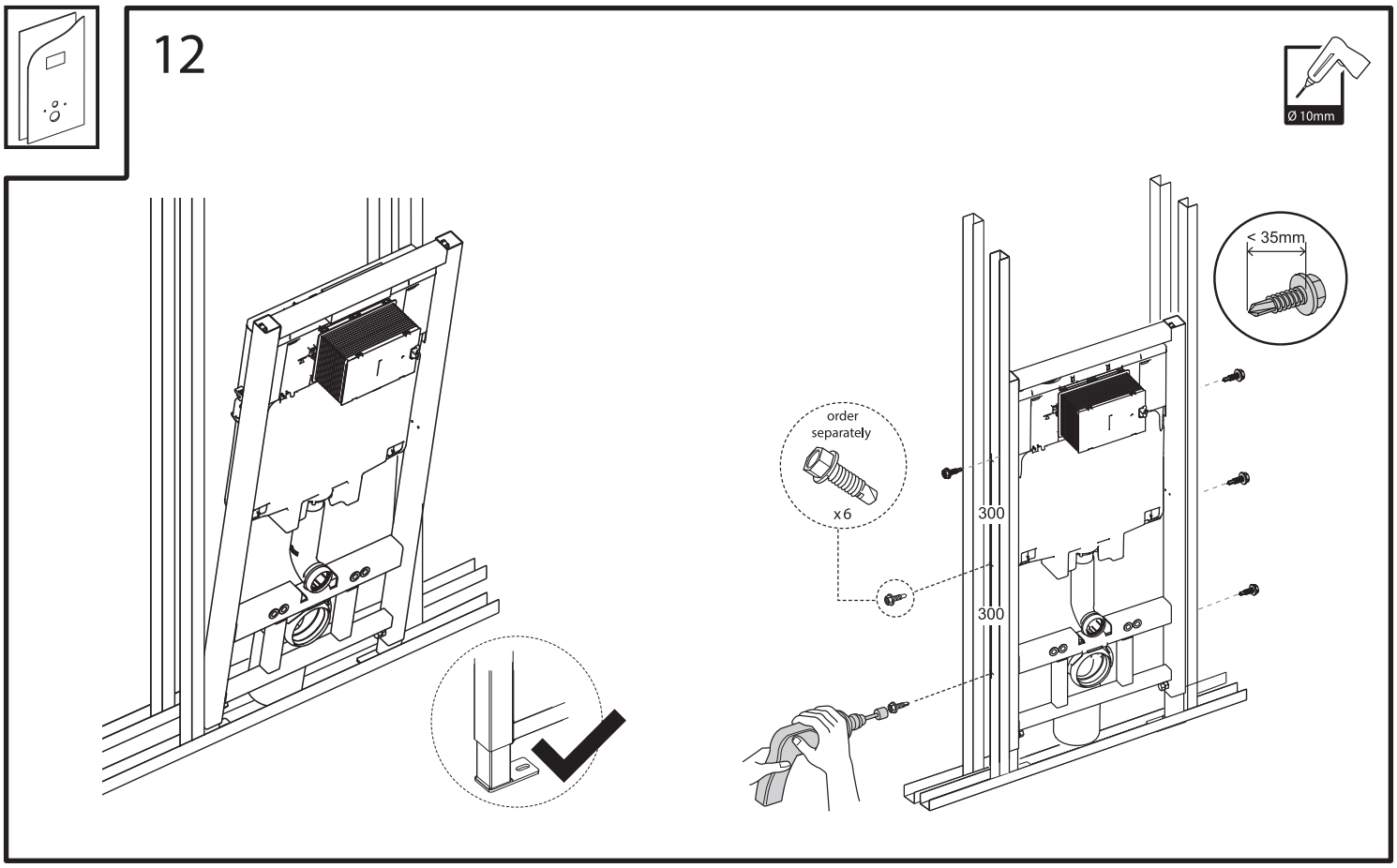
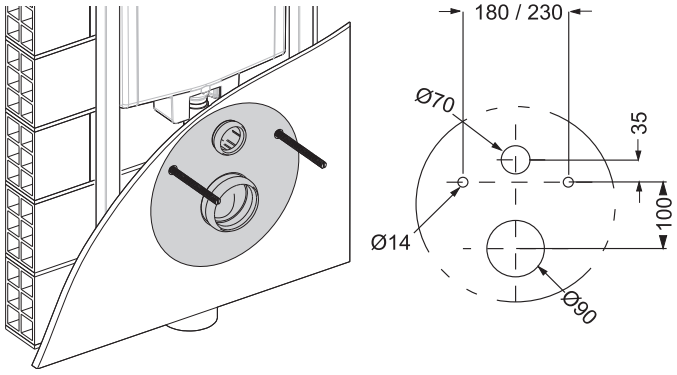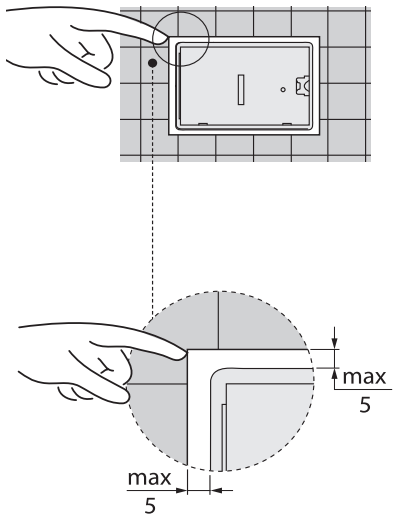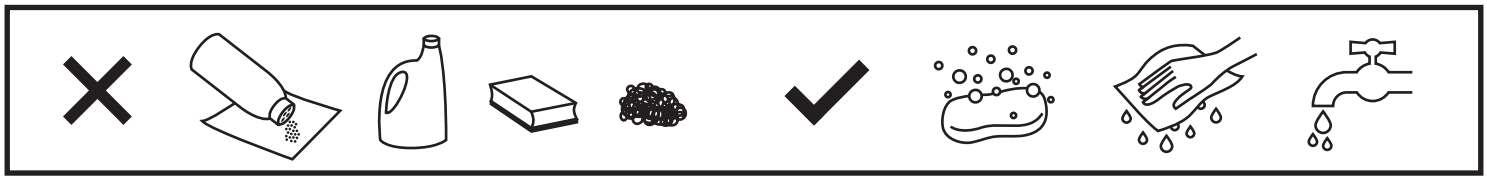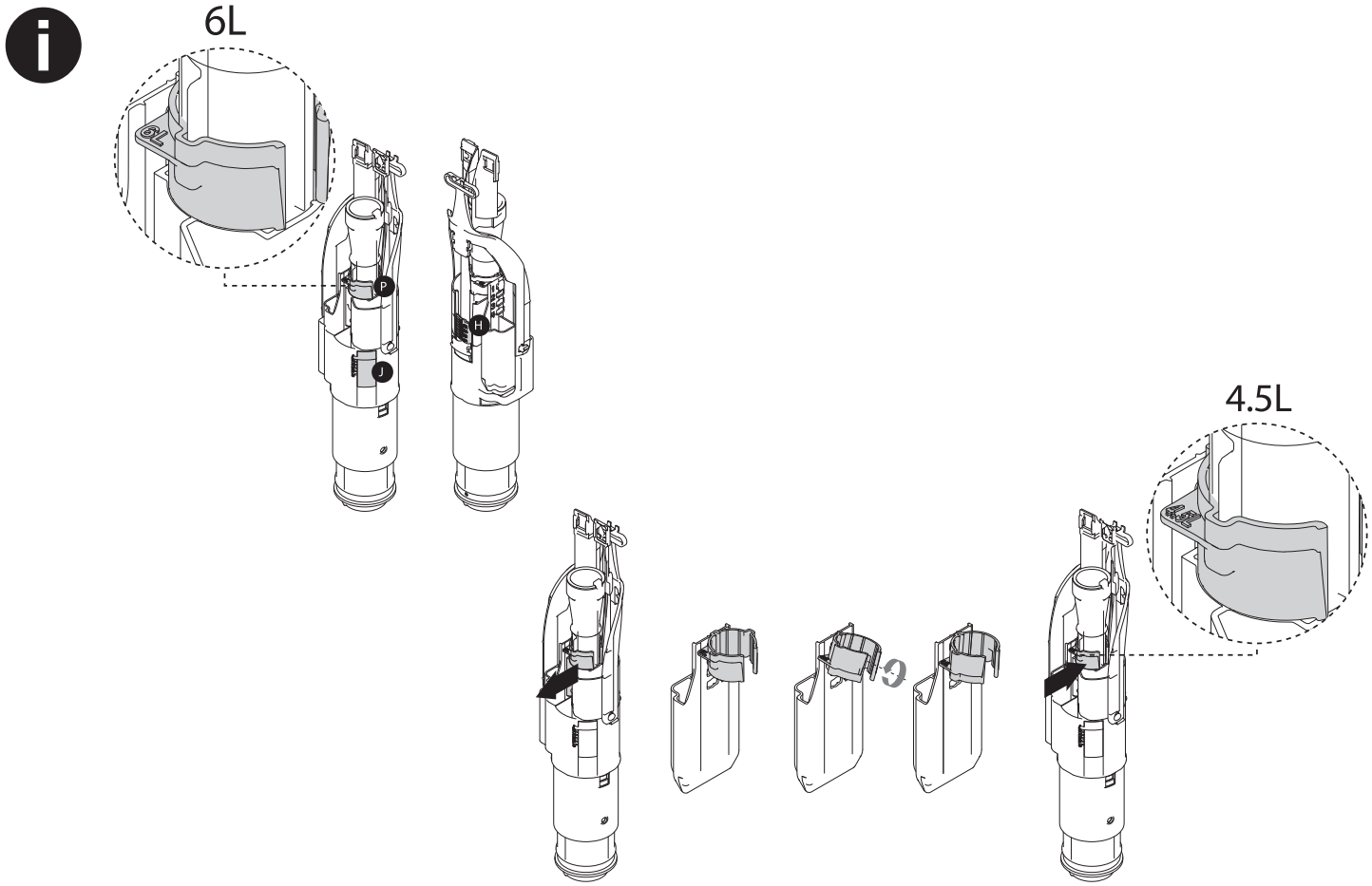
BelBagno
bagni belli e' vita bella